Kunststoffschale SH mit Ophardt Hygiene

Ersatz-Abtropfschale für ingo-man® Schalenhalter
Art.-Nr. 1418871

OPHARDT HYGIENE-TECHNIK GmbH + Co. KG
Lindenau 27 | 47611 Issum | Deutschland
Tel.: +49 (0) 28 35 18-10 | Fax +49 (0) 28 35 18-77
planer@ophardt.com | www.ophardt.com

ingo-man SH Abtropfschale

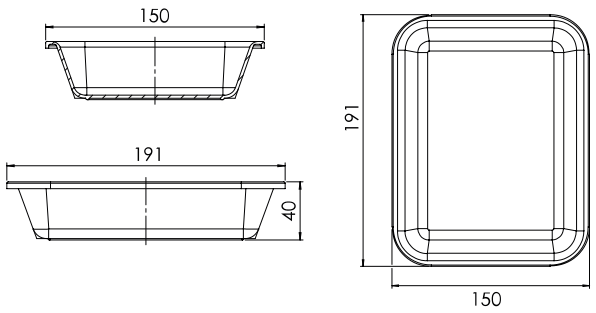

Maße in mm - Dimensions in mm

Referenzen

Einsatzbeispiele

Technische Daten

Garantie:	1 Jahr
Abmessungen (B x H x T) in mm:	150x40x191