Untouchable Set SD gebogen

Hochwertiges Sensor-Armaturensystem zur Waschtischmontage
für Seife und Desinfektionsmittel
Art.-Nr. 5400143

OPHARDT HYGIENE-TECHNIK GmbH
Lindenau 27 | 47611 Issum | Deutschland
Tel.: +49 (0) 28 35 18-10 | Fax +49 (0) 28 35 18-77
planer@ophardt.com | www.ophardt.com

the untouchable Wasserhahn gebogen

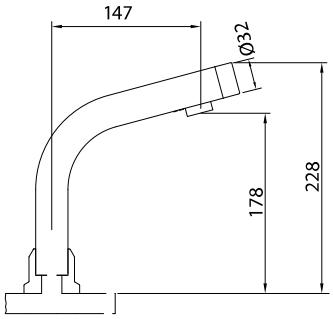

Maße in mm - Dimensions in mm

Referenzen
Alten-/Pflegeheime, Arztpraxen, Großküchen, Kliniken, Labore, Lebensmittelverarbeitung, Reha-Einrichtungen

Einsatzbeispiele
Waschräume, Therapieräume, Pflege- und Untersuchungsräume, Küchen

Technische Daten

Gehäuse:	Edelstahl 1.4404 (AISI 316L), geschliffen
Füllmenge (ml):	1.000 ml
Dosiermenge:	Flüssigseife: 1,5 ml/Hub, Desinfektionsmittel: 1,0 ml/Hub
Füllgut:	Flüssigseife, Desinfektionsmittel
Anzahl Armaturen:	1 sensorgesteuerte, muktifunktionelle Armatur
Steuereinheit:	Kunststoff, Wandmontage mit 4 Schrauben und Dübeln
Spendereinheit:	Aluminium, mattsilber eloxiert, Wandmontage mit 3 Schrauben und Dübeln
Betriebsdruck:	0,3 – 7 bar (Betrieb nur mit Netzdruck, nicht mit Niederdruck)
Durchflussmenge:	ca. 7-20 Liter/Minute
Wassertemperatur:	max. 70 °C
Stromversorgung:	230V AC zu 12V DC/1A Netzteil
Eckventilanschluss:	G 3/8''
Stromverbrauch:	Standby-Modus: 0,2 Watt; Wasserlauf: 7,2 Watt
Konformität:	EN60335-1, EN13959, EMV, RoHS, TrinkwV2001, DIN EN 55014, DIN EN 61000, DVGW
Montage:	für Waschtischmontage
Reinigung:	manuelle Wischdesinfektion, nicht spülmaschinengeeignet, nicht autoklavierbar
Abmessungen (B x H x T) in mm:	390x265x170
Hinweis:	Vor der Verwendung neuer Füllgüter ist stets die Kompatibilität von Füllgut und Spendersystem zu prüfen, um eine einwandfreie Funktionalität zu gewährleisten.