HARTMANN

CleanSafe System

Händehygiene einfach sicher

Beste Voraussetzung für die korrekte Händehygiene

Unzureichende Funktionalität, verschmutzte Spender, mangelnde Sichtbarkeit sowie geringes Bewusstsein sind Gründe, warum die notwendige Händehygiene oftmals nicht korrekt umgesetzt wird.

Die Umsetzung der richtigen Händehygiene erfordert ein ganzheitliches und vor allem einfaches System. Das beinhaltet benutzerfreundliche, hygienisch einwandfreie Spender für eine einfache Entnahme sowie Präparate mit einer hohen Anwenderakzeptanz, gutem Hautgefühl und nachgewiesener Wirksamkeit.

Das **CleanSafe** System

Hygienisch – Einfach – Effizient. Hautverträgliche Händehygiene-präparate in einer kollabierenden Überkopfflasche mit vormontierter Dosierpumpe, kombiniert mit moderner Spender-Technologie, gewährleisten einen optimalen Hygienestandard.

Zur Händedesinfektion steht wahlweise das flüssige **Sterillium pure** oder das **Sterillium Gel pure** mit moderner Gel-Formel zur Verfügung. Damit bietet HARTMANN die komplette Lösung für eine effektive Händehygiene.

CleanSafe System

Minimaler Aufwand – maximale Hygiene

1 Hygienisch

Geschlossenes Spendersystem mit innovativem Dosiersystem

2 Einfach

Einfache Produktentnahme und Aufbereitung

3 Effizient

Optimale Restentleerung und effiziente Dosierung

Überkopf-Spender

Überkopf-Spender:

- Als berührungslose oder manuelle Variante erhältlich
- Tropfenfreie Entnahme
- Flexible Einstellung der Dosiermenge in 3 Stufen
- Integriertes Schloss für sicheren Produktschutz
- Schneller Flaschenwechsel

CleanSafe-Spender

für Sterillium pure und Sterillium Gel pure in der CleanSafe Flasche

Eigenschaften

- Zuverlässiges und anwenderfreundliches Überkopf-Spendersystem aus stabilem Kunststoff
- Geeignet für 1000 ml CleanSafe Flaschen mit vormontierter Pumpe zum Einmalgebrauch
- Optimale und sichere Dosierung
- Keine Tropfenbildung dank Clean-Tip Technologie
- Optimale Restentleerung durch kollabierende Flaschen
- Einfacher Flaschenwechsel
- Keine zeitaufwändige und komplizierte Aufbereitung
- Integriertes Schloss mit Schlüssel
- Lieferung inkl. Befestigungsmaterial, Montage-/Bedienungsanleitung
- Sowohl als manuelle und als berührungslose Variante erhältlich

Ergänzende Eigenschaften für die Touchless-Version

- Berührungslose Produktentnahme
- Verlässliche Infrarot-Sensortechnik
- Statusanzeige der Batteriespannung
- Batterielaufzeit zwischen 60'000 - 90'000 Hüben oder 2 Jahre
- Inkl. Batterien für die sofortige Inbetriebnahme

CleanSafe touchless

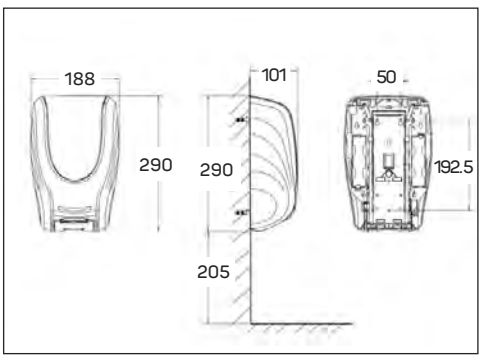

CleanSafe basic

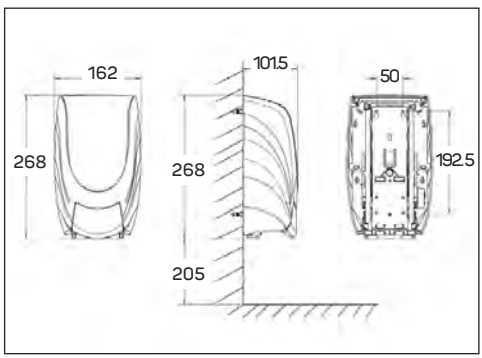

* Bohrlöcher der CleanSafe-Spender Rückwände sind nicht identisch mit denen der bestehenden BODE Eurospender.

Händedesinfektion

Mit dem flüssigen **Sterillium pure** und dem modernen **Sterillium Gel pure** bietet HARTMANN zwei Händedesinfektionsmittel in der kollabierbaren 1000 ml Überkopfflasche für das CleanSafe System.

Beide Produkte eignen sich zur hygienischen und chirurgischen Händedesinfektion und zeichnen sich durch sehr gute Hautverträglichkeit sowie einer umfassenden Wirksamkeit aus.

Mit vormontierter Dosierpumpe

Mit vormontierter Dosierpumpe

Sterillium pure

- Umfassend und schnell wirksam
- Noroviruswirksam und begrenzt viruzid PLUS
- Farbstoff- und parfumfrei
- Besonders hautverträglich und rückfettend
- Erhöht die Hautfeuchtigkeit bei regelmässiger Anwendung [1]
- Für den Lebensmittelbereich geeignet

Sterillium Gel pure

- Hochwirksames Händedesinfektionsgel
- Viruzid
- Besonders hautverträglich und pflegend
- Angenehmes Hautgefühl ohne klebrige Rückstände
- Farbstoff- und parfumfrei

1 Kampf G, Muscatiello M, Häntschel D, Rudolf M. 2002 Dermal tolerance and effect on skin hydration of new ethanol-based hand gel. Journal of Hospital Infection; 52: 297-301.

	Packungs-inhalt	Artikel-Nummer	Vers.-Einh. Packungen
Spender			
CleanSafe touchless*	1 Stück	981444	1
CleanSafe basic	1 Stück	981445	1
Auffangschale CleanSafe basic/touchless	1 Stück	981609	1
Händedesinfektion			
Sterillium pure			
CleanSafe Flasche mit vormontierter Dosierpumpe	1000 ml	981783	1
Sterillium Gel pure			
CleanSafe Flasche mit vormontierter Dosierpumpe	1000 ml	981723	1
Hygiene-Tower			
für CleanSafe Spender	1 Stück	981076	1
Prospekthalter	1 Stück	981080	1
Tente-Rollen	4 Stück	981393	1

* Batterien für die sofortige Inbetriebnahme im Lieferumfang enthalten.

Biozide vorsichtig verwenden.
Vor Gebrauch stets Etikett und Produktinformationen lesen.

HARTMANN

Helps. Cares. Protects.

IVF HARTMANN AG
Victor-von-Bruns-Str. 28
CH-8212 Neuhausen
Tel. +41 (0)52 674 31 11

info@ivf.hartmann.info
www.ivf.hartmann.info