WBU 3 E ST

Besonders hochwertiger WC-Bürstenhalter, beständig gegenüber chloridhaltigen Reinigern
Art.-Nr. 1414689

OPHARDT HYGIENE-TECHNIK GmbH + Co. KG
Lindenau 27 | 47611 Issum | Deutschland
Tel.: +49 (0) 28 35 18-10 | Fax +49 (0) 28 35 18-77
planer@ophardt.com | www.ophardt.com

WBU 3

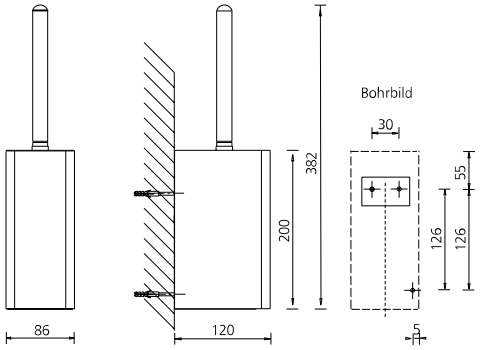

Maße in mm - Dimensions in mm

Referenzen
Flughäfen, Bahnhöfe, Schulen, Kindergärten, Hotels, Gastronomie, Großküchen, Lebensmittelverarbeitung, Justizvollzugsanstalten, Messen, Kongresszentren, Einkaufszentren, Fitness- und Sportzentren, Industrie, Labore, Verwaltungen

Einsatzbeispiele
Toiletten

Technische Daten

Gehäuse:	Edelstahl 1.4404 (AISI 316L), geschliffen mit Anti-Fingerprint-Beschichtung (Steel Touch)
Montage:	Wandmontage mit 3 Schrauben und Dübeln
Garantie:	5 Jahre
Nettogewicht:	0,705 kg
Abmessungen (B x H x T) in mm:	86x382x120